č.zmeny	Popis zmeny	Dátum	Podpis	Kontroloval

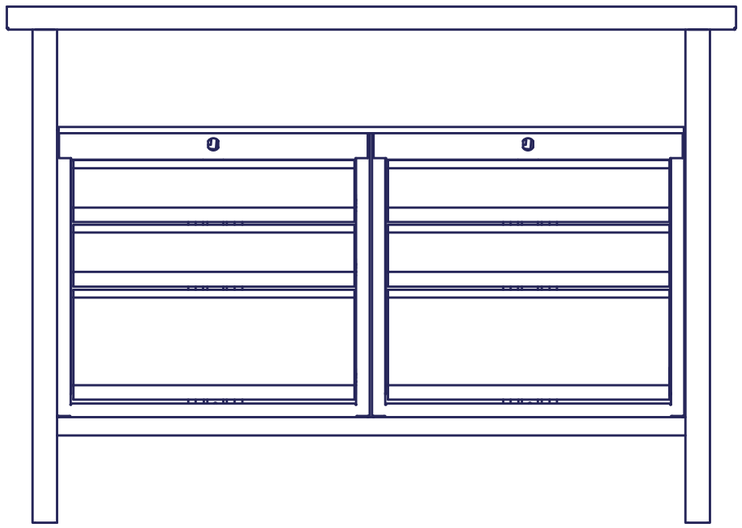

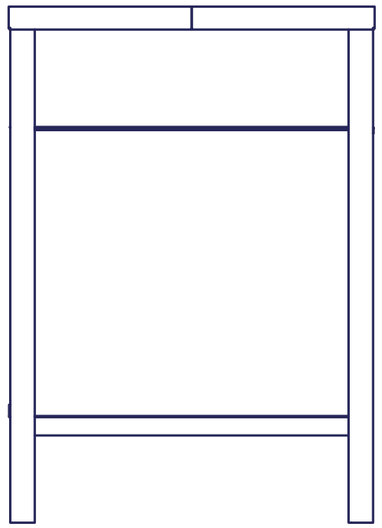

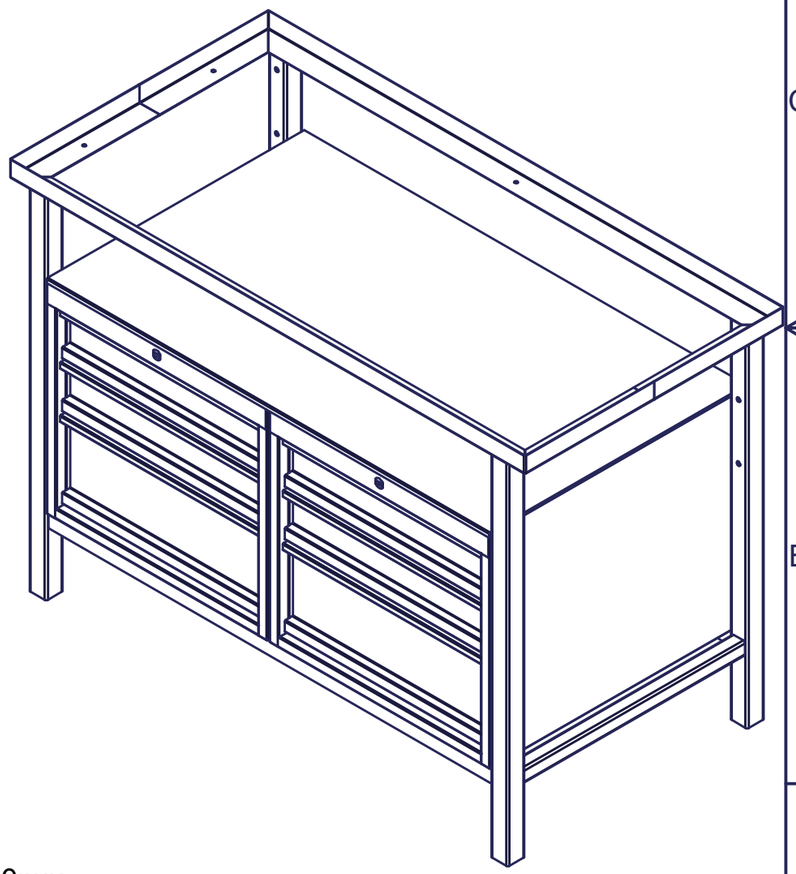

RAL		
Artikel.n.	Draver	Corpus
300130	7001	5015
300140	3000	7016

Materiál: ocelový plech, valcovaný za studena
hrúbka materiálu 0,8-1,5 mm

Parametre:
výška: 850 mm
šírka: 1190 mm
hĺbka: 600 mm
nosnosť police: 40 kg
hmotnosť: 100 kg

Material: steel sheet, cold rolled
material thickness 0.8 -1,5 mm

Parameters:
height: 850 mm
width: 1190 mm
depth: 600 mm
shelf capacity: 40 kg
weight: 100 kg

Rádius ohybu R=2,0mm
NETOLEROVANÉ ROZMERY PODLA ISO 2768-m

P 0,8 - 1000 x 2000	STN 42 0117.76	11 375.21		SS 71 010
Názov-Rozmer	Polotovar	Material konečný	Material východiskový	Názov model suboru

Kreslil JoVa	Dátum 26.9.2006	GÜDE s.r.o. LIPTOVSKY HRADOK	Premietanie Tolerancia	Mierka 1:4	Starý výkres xx xx xxx
Kontroloval PeGe			Zostava stola ZZ		
Schválil StTe		TENTO VÝKRES JE DUŠEVNÝM VLASTNÍCTVOM FIRMY LIPTONA vd LH, VŠETKY PRÁVA VYHRADENÉ	Formát A3	SS 71 010	List 1 z 1